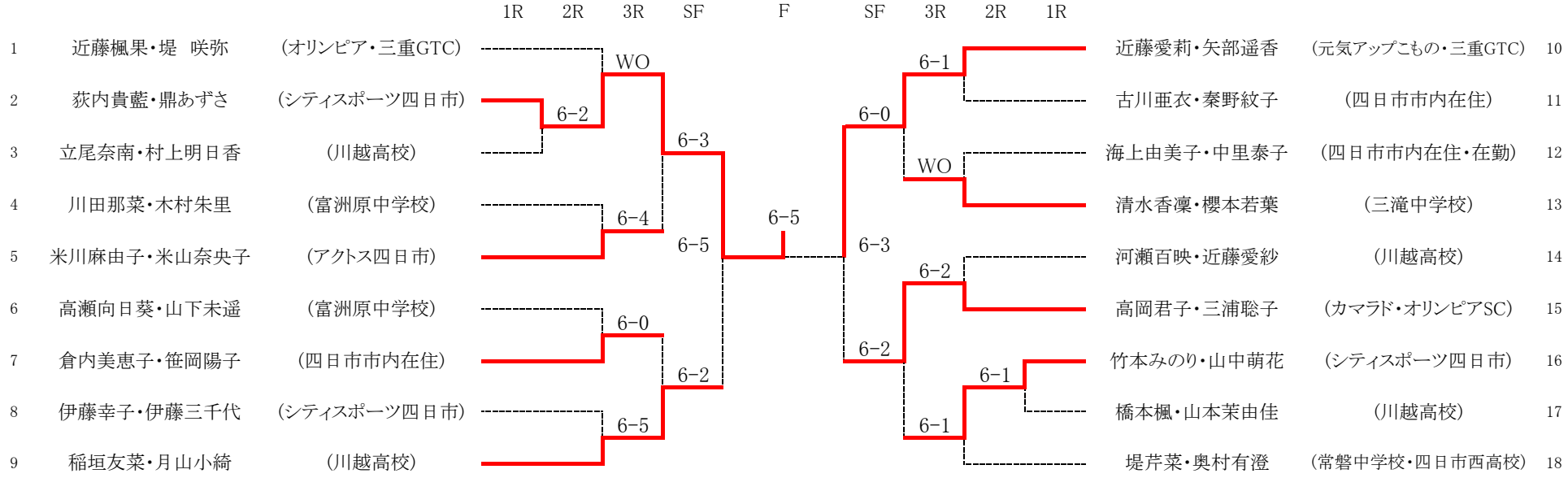第 49回 四日市市民テニス大会 女子ダブルス